DISPOSITIVOS ANTIQUEDAS SOBRE POSTES ABSORVEDORES

UMA GAMA
COMPLETA
CONCEBIDA
PARA
PROFISSIONAIS

DISPOSITIVOS ANTIQUEDAS
SOBRE POSTES ABSORVEDORES

SOVE

S.T.R.®

Cada dispositivo de ancoragem GM possui uma placa de identificação com um código QR. Ao ler este código QR com um *smartphone* ou um *tablet*, o utilizador pode ter acesso a todas as informações técnicas relativas ao dispositivo de ancoragem e à sua instalação através de uma página Web desenvolvida pela GM.

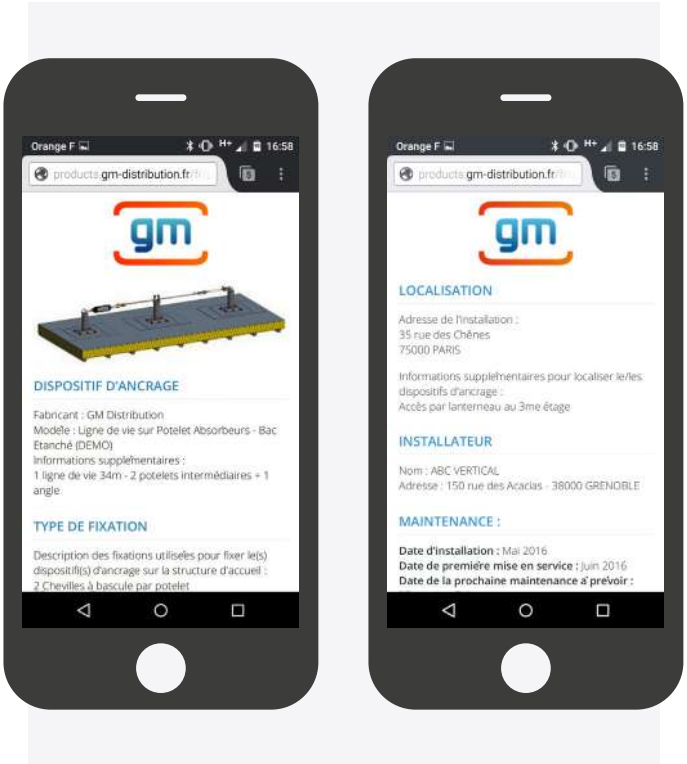

- *O S.T.R.® é um novo sistema de identificação e rastreabilidade exclusivo para os dispositivos de ancoragem GM.*
- *O S.T.R.® permite responder às exigências da nova norma EN 795:2012 sobre a identificação e documentação relativa aos dispositivos de ancoragem.*
- *O S.T.R.® permite disponibilizar todas as informações técnicas relativas a um dispositivo de ancoragem (instruções de montagem, dossier técnico, fotografias de instalação, etc.):*
  - *Diretamente na obra.*
  - *A todos os intervenientes (gabinete de controlo, utilizador, instalador, etc.).*
- *A aplicação Web do S.T.R.® permite atualizar em qualquer momento e em tempo real as informações relativas a um dispositivo de ancoragem, mesmo quando o material tiver sido entregue e/ou instalado.*
- *O S.T.R.® permite otimizar a gestão da manutenção dos dispositivos de ancoragem com a visualização e o registo das datas de intervenção (instalação, colocação em serviço, última e próxima manutenção).*

DISPOSITIVOS ANTIQUEDAS SOBRE POSTES ABSORVEDORES

COBERTURA DECK

EM CONFORMIDADE COM A NORMA EN 795 C

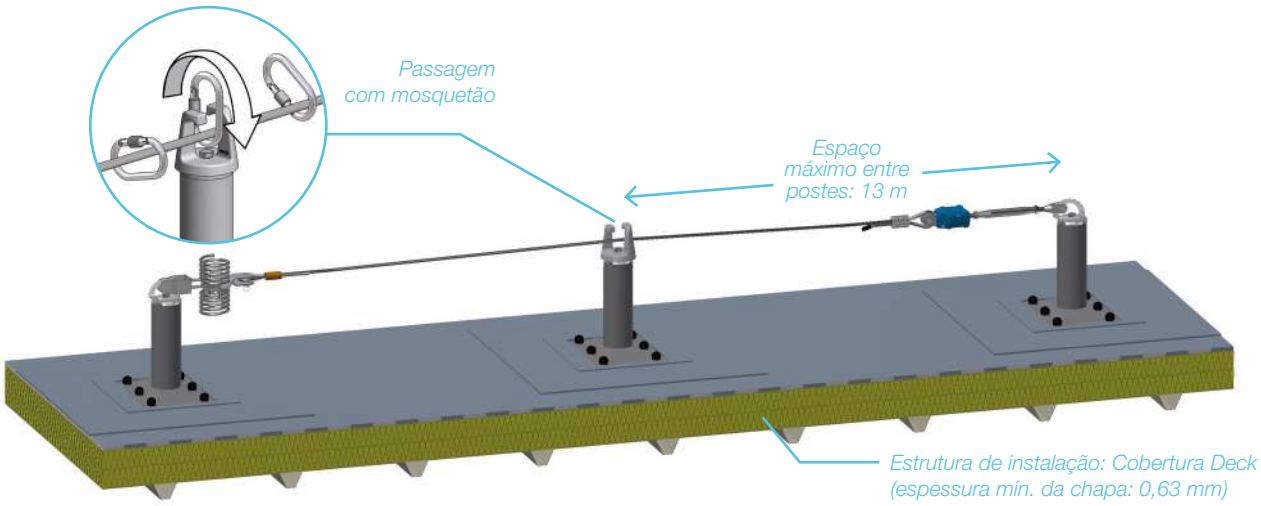

Fixação

- *Fixação da Contraplaca com 2 basculantes com parafuso*
- *Refazer a impermeabilização por cima da Contraplaca*
- *Aparafusar o poste sobre a Contraplaca estanque*
- *Espessura total máxima do complexo: 180 mm*

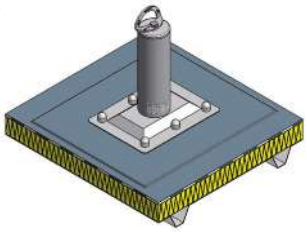

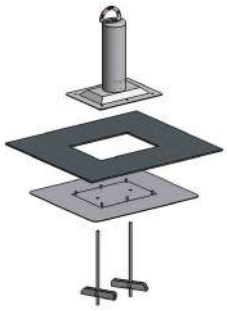

Dimensões

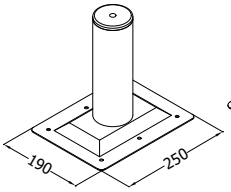

Poste absorvedor

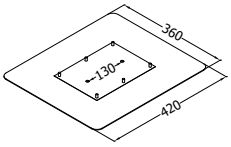

Contraplaca

Acessórios

Peça intermédia de alumínio

Cabo INOX Ø 8

Absorvedor de energia

Tensor + Pré-regulador

Abraçadeira monobloco

Peça de curva

Opção

Passagem à distância dos postes intermédios com carro e peça intermédia adaptada

Carro INOX

DISPOSITIVOS ANTIQUEDAS SOBRE POSTES ABSORVEDORES

CHAPA PERFILADA E PAINÉIS SANDWICH

EM CONFORMIDADE COM A NORMA EN 795 C

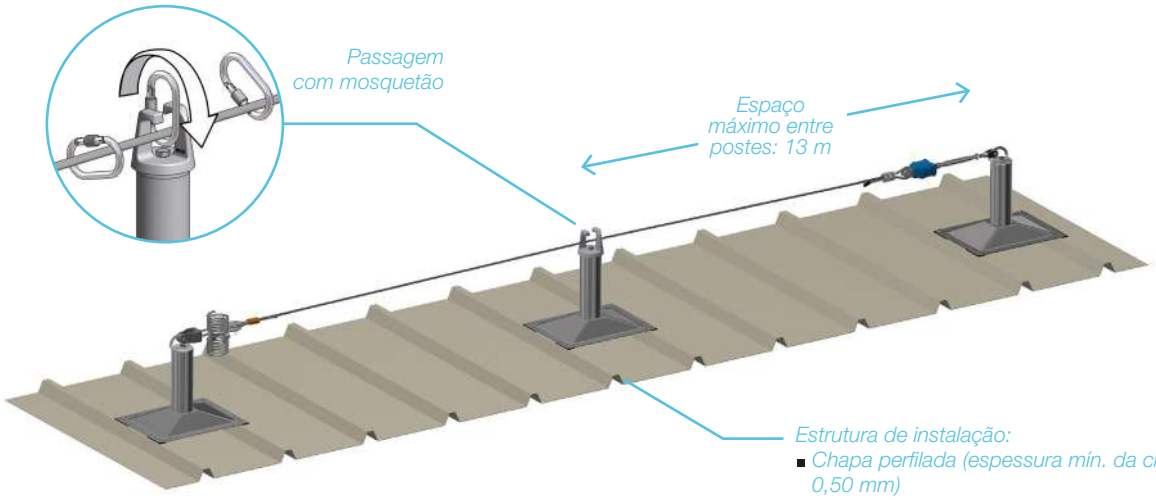

Estrutura de instalação:

- *Chapa perfilada (espessura mín. da chapa: 0,50 mm)*
- *Painéis sandwich (espessura mín. da chapa: 0,50 mm)*
- *Espaçamento entre as ondas da chapa: 250 mm ou 333 mm*

Fixação

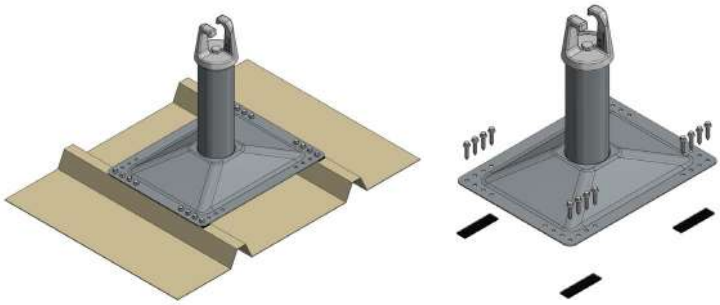

- *Fixação com 16 parafusos autoperfurantes equipados com anilhas de estanqueidade*
- *Estanqueidade garantida por anilhas EPDM e juntas adesivas EPDM*

Dimensões

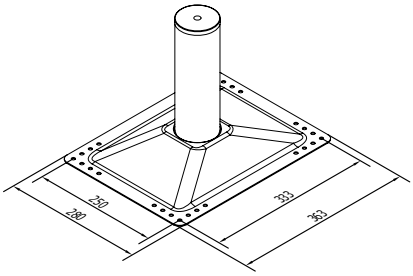

Poste absorvedor

Acessórios

Peça intermédia de alumínio

Cabo INOX Ø 8

Absorvedor de energia

Tensor + Pré-regulador

Abraçadeira monobloco

Peça de curva

Opção

Passagem à distância dos postes intermédios com carro e peça intermédia adaptada

Carro INOX

DISPOSITIVOS ANTIQUEDAS SOBRE POSTES ABSORVEDORES

CHAPA PAINEL DE ZINCO

EM CONFORMIDADE COM A NORMA EN 795 C

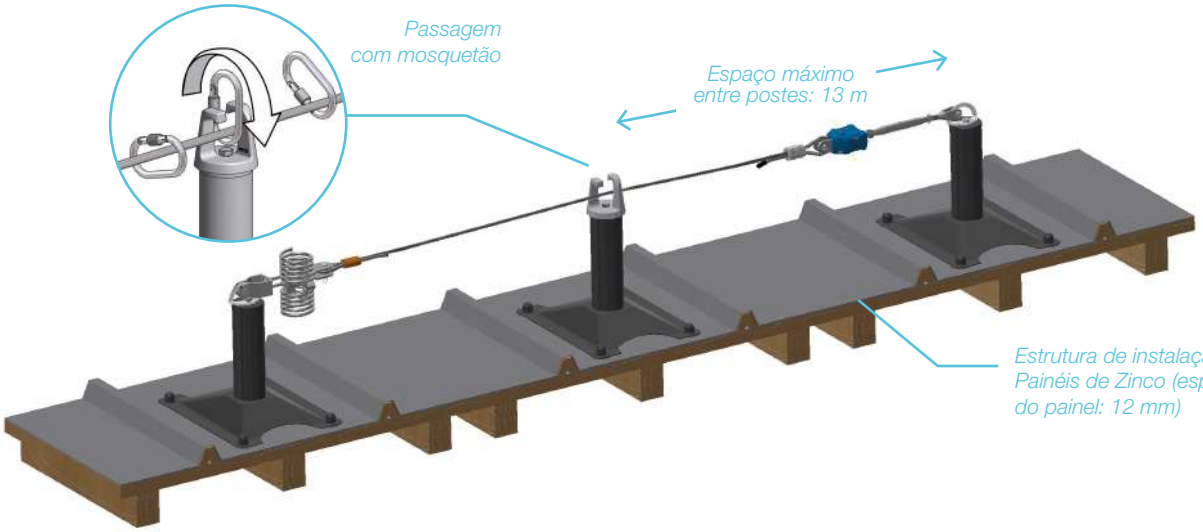

Fixação

- Perfurar 4 orifícios com Ø 25 mm
- Fixação com 4 basculantes com parafuso
- Estanqueidade garantida por 4 anilhas EPDM

Dimensões

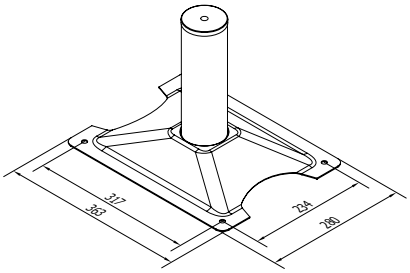

Poste absorvedor

Acessórios

Peça intermédia de alumínio

Cabo INOX Ø 8

Absorvedor de energia

Tensor + Pré-regulador

Abraçadeira monobloco

Peça de curva

Opção

Passagem à distância dos postes intermédios com carro e peça intermédia adaptada

Carro INOX

DISPOSITIVOS ANTIQUEDAS SOBRE POSTES ABSORVEDORES

COBERTURA ZINCO OU COBRE DE JUNTA AGRAFADA

EM CONFORMIDADE COM A NORMA EN 795 C

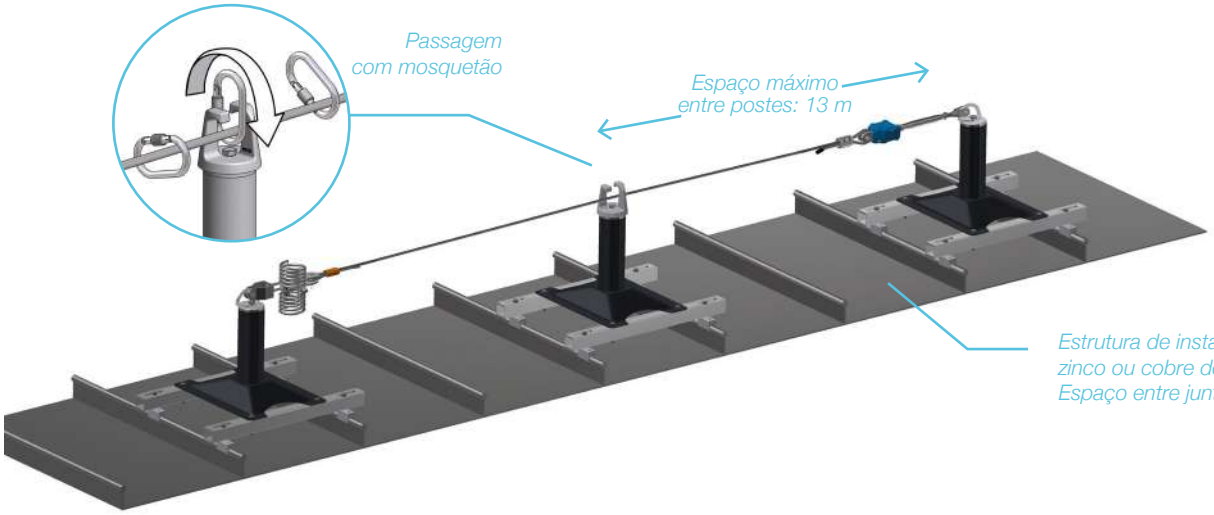

Fixação

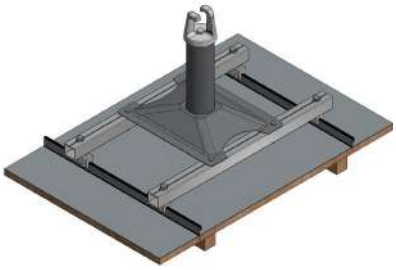

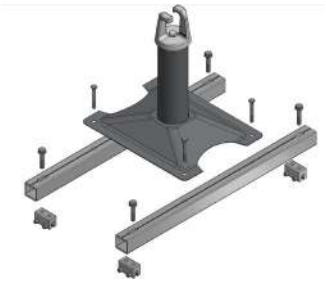

- *Fixação ao apertar 4 grampos sobre as juntas*

Dimensões

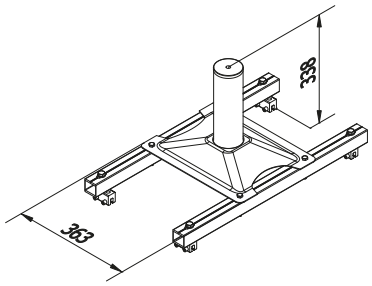

Poste absorvedor

Acessórios

Peça intermédia de alumínio

Cabo INOX Ø 8

Absorvedor de energia

Tensor + Pré-regulador

Abraçadeira monobloco

Peça de curva

Opção

Passagem à distância dos postes intermédios com carro e peça intermédia adaptada

Carro INOX

DISPOSITIVOS ANTIQUEDAS SOBRE POSTES ABSORVEDORES

LINHA DE VIDA SOBRE ASNAS LEVES (FABRICO EM FUNÇÃO DA MEDIDA)

EM CONFORMIDADE COM A NORMA EN 795 C

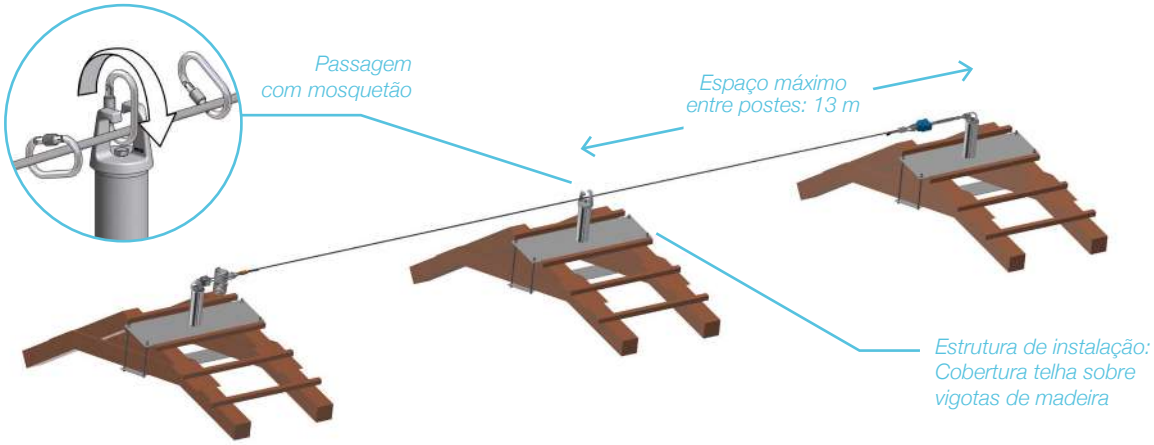

Fixação

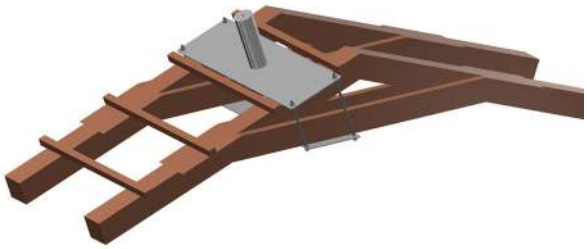

- *Fixação por contraplaca de 2 vigotas com 4 hastes roscadas M10 + parafusos*
- *Espaço e largura das vigotas a validar pelo nosso departamento técnico.*

Acessórios

Peça intermédia de alumínio

Cabo INOX Ø 8

Absorvedor de energia

Tensor + Pré-regulador

Abraçadeira monobloco

Peça de curva

Opção

Passagem à distância dos postes intermédios com carro e peça intermédia adaptada

Carro INOX

DISPOSITIVOS ANTIQUEDAS SOBRE POSTES ABSORVEDORES

CHAPA PERFILADA E PAINÉIS SANDWICH

EM CONFORMIDADE COM A NORMA EN 795 C

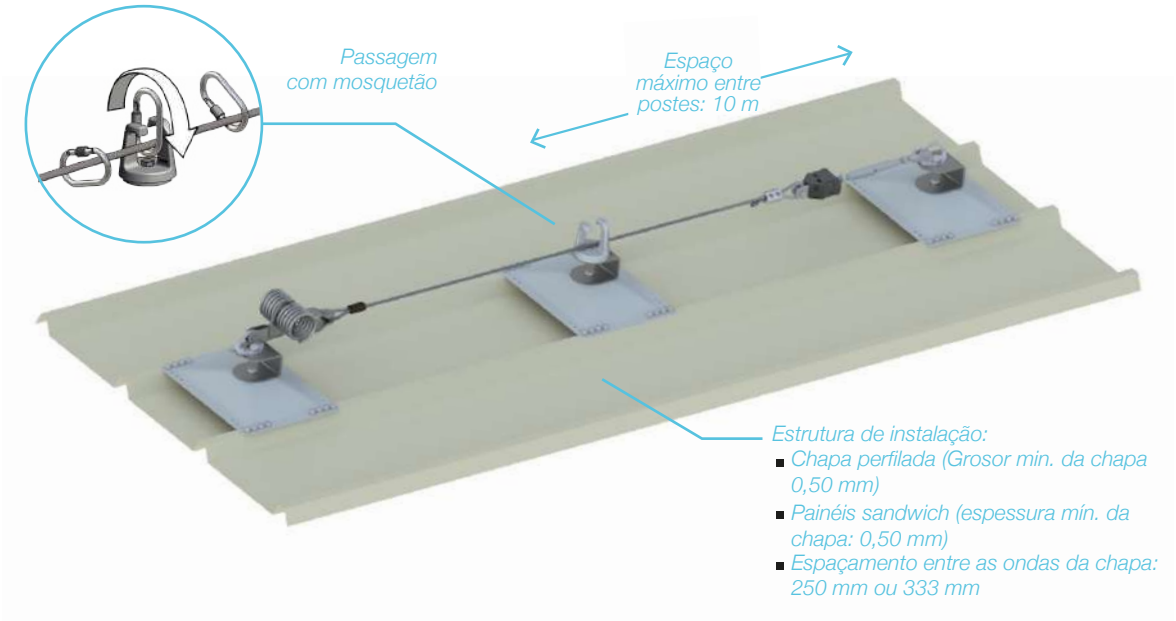

Fixação

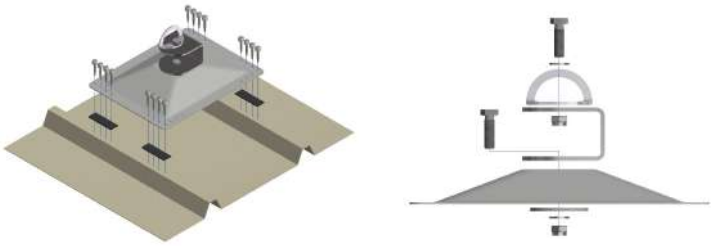

- *Fixação com 16 parafusos autoperfurantes equipados com anilhas de estanqueidade*
- *Estanqueidade garantida por anilhas EPDM e juntas adesivas EPDM*

Dimensões

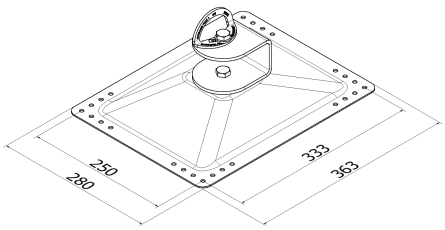

Base dissipadora

Acessórios

Peça intermédia de alumínio

Cabo INOX Ø 8

Absorvedor de energia

Tensor + Pré-regulador

Abraçadeira monobloco

Peça de curva

Opção

Passagem à distância dos postes intermédios com carro e peça intermédia adaptada

Carro INOX